Inverter

BUSHIDO

[Бусидо́]

Бусидо́ — особая философия воина, которая отражает его стойкость, надежность и способность быть сильнее оружия.

Вдохновившись образами воина, останавливающего копье, FUNAI создал серию кондиционеров BUSHIDO Inverter.

Помимо премиального дизайна, кондиционеры серии BUSHIDO Inverter очень технологичны: в них предусмотрена УФ-обработка для обеззараживания воздуха. Данная функция помогает избавиться от 99,9 % бактерий и вирусов. Функция SMART Air обеспечивает автоматическое управление воздушным потоком во всех напаравлениях, а благодаря функции SMART Feel вы всегда сможете отследить изменение температурного показателя в месте нахождения пользователя.

Также предусмотрена инновационная технология самоочистки внутреннего блока замораживанием — SMART ICE Clean.

FUNAI
Future and air

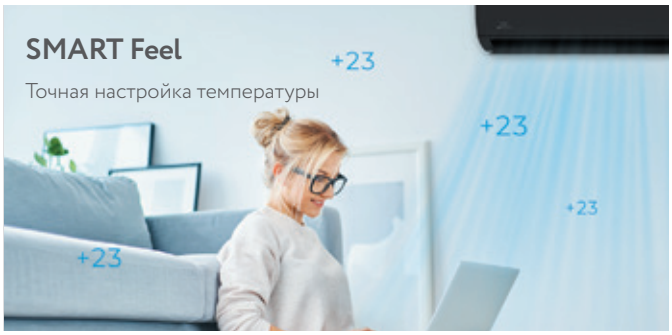

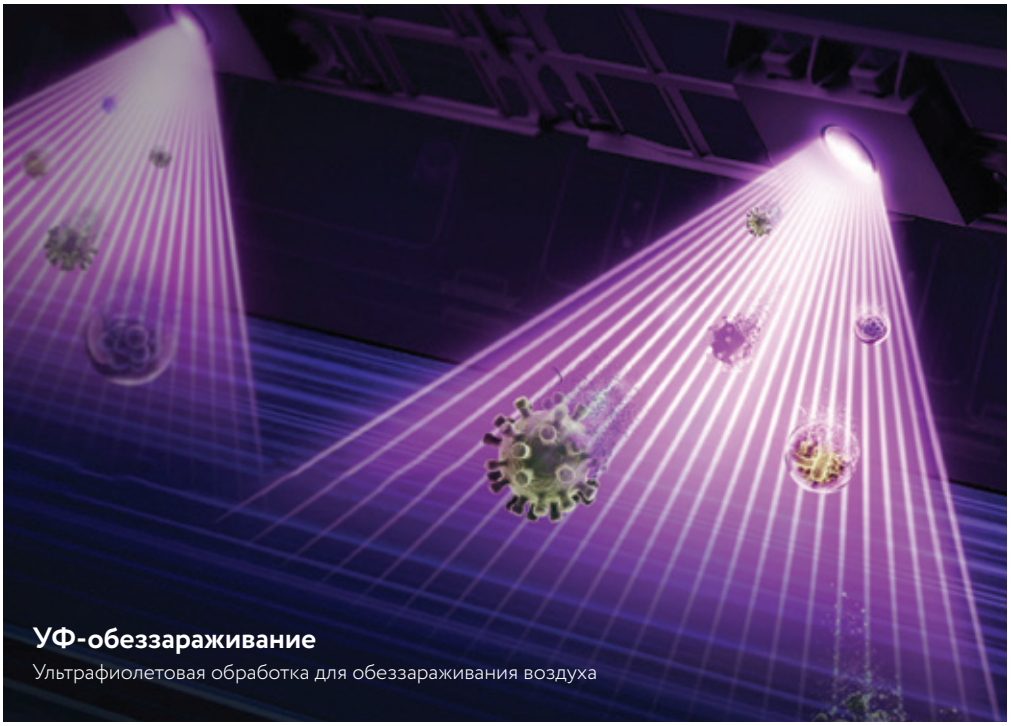

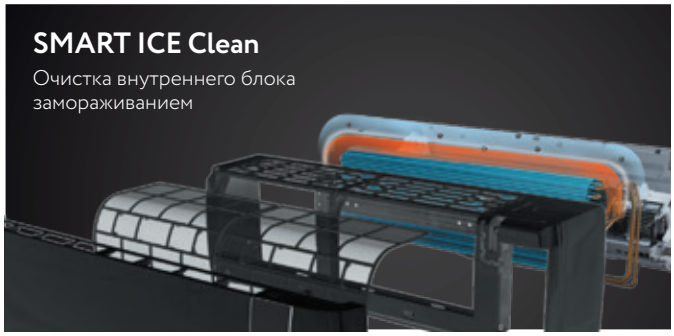

Inverter

BUSHIDO

[Бусидо́]

A++ CLASS

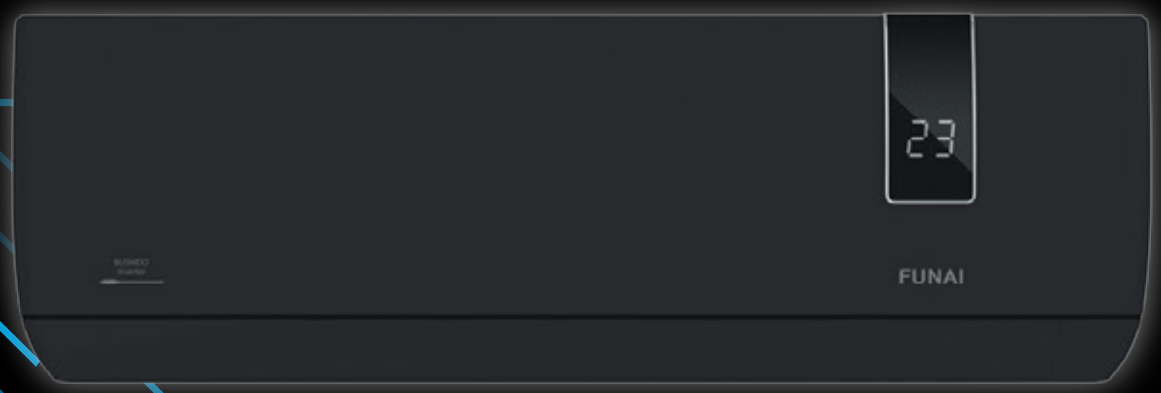

от 19 дБ(А)

-20 °C

UV-module
Ультрафиолетовый модуль для обеззараживания воздуха

-20 °C
Работа на нагрев до -20 °C

SMART Feel
Точный контроль температуры

SMART air
SMART Air
Подача воздуха в 4 направлениях

ICE Clean
SMART ICE Clean
Самоочистка замораживанием

Wi-Fi Ready
Wi-Fi Ready
Подготовлен для управления по Wi-Fi*

4x SMART Ion
4 сменных фильтра SMART Ion

DC PAM INVERTER
Технология DC Inverter

R32
Хладагент R32

Режим SMART Sleep

Премиальный пульт ДУ с подсветкой

23°
LED-дисплей

Антивибрационные опоры для установки наружного блока

Защитная накладка на вентили наружного блока

Двухслойная шумоизоляция компрессора наружного блока

* Опция — модуль Wi-Fi AEX-W4G1F

FUNAI
Future and air

ПАРАМЕТРЫ/МОДЕЛЬ	RAC-I-BS25HP.D01	RAC-I-BS30HP.D01	RAC-I-BS35HP.D01	RAC-I-BS55HP.D01	RAC-I-BS70HP.D01
Холодопроизводительность, Вт	**2500**	**2900**	**3550**	**5600**	**7200**
Производительность (min-max), Вт	600-3800	600-3800	800-4100	1300-5900	1800-7400
Потребляемая мощность, Вт	723 (100-1600)	840 (100-1600)	1059 (100-1600)	1623 (290-2100)	2202 (230-2760)
Коэф. энергоэффективности (EER)	3,46	3,45	3,35	3,45	3,27
Класс энергоэффективности (EER)	**A**	**A**	**A**	**A**	**A**
Коэф. сезонной энергоэф-ти (SEER)	6,20	6,20	6,19	7,00	6,53
Класс сезонной энергоэф-ти (SEER)	**A++**	**A++**	**A++**	**A++**	**A++**
Теплопроизводительность, Вт	**2550**	**3000**	**3750**	**5700**	**7250**
Производительность (min-max), Вт	800-4200	800-4200	1000-4200	1300-6000	1800-8000
Потребляемая мощность, Вт	646 (300-1600)	759 (300-1600)	959 (300-1600)	1500 (250-1800)	1997 (230-2530)
Коэф. энергоэффективности (COP)	3,95	3,95	3,91	3,80	3,63
Класс энергоэффективности (COP)	**A**	**A**	**A**	**A**	**A**
Коэф. сезонной энергоэф-ти (SCOP)	4,00	4,00	4,03	4,19	4,09
Класс сезонной энергоэф-ти (SCOP)	**A+**	**A+**	**A+**	**A+**	**A+**
Диапазон раб. темп. наруж. воздуха (охл.)	+10°C ~ +55°C	+10°C ~ +55°C	+10°C ~ +55°C	+10°C ~ +55°C	+10°C ~ +55°C
Диапазон раб. темп. наруж. воздуха (нагр.)	-20°C ~ +24°C	-20°C ~ +24°C	-20°C ~ +24°C	-20°C ~ +24°C	-20°C ~ +24°C
Расход воздуха внутр. блока, м³/ч	400/450/500/550/600	400/450/500/550/600	400/450/500/550/600	550/600/650/730/850	870/940/1010/1150/1250
Уровень шума внутр. блока, дБ(А)	19/24/28/34/39	19/24/28/34/39	19/24/28/34/39	21/27/33/40/45	23/28/32/37/42
Уровень шума наруж. блока, дБ(А)	52	52	52	53	53
Электропитание, В/Гц/Ф	220-240/50/1				
Рабочий ток (охлаждение/нагрев), А	3,43 (0,70-7,80)/3,20 (1,50-8,00)	3,99 (0,70-7,80)/3,75 (1,50-8,00)	5,03 (0,70-7,80)/4,28 (1,50-8,00)	7,70 (2,20-9,30)/6,85 (2,00-8,00)	10,00 (1,00-12,00)/9,50 (1,00-11,00)
Макс. потребляемая мощность, кВт	1,90	1,90	1,90	2,40	3,40
Максимальный потребляемый ток, А	9,5	9,5	9,5	12,0	16,0
Степень пылевлагозащиты, внутр./наруж.	IPX0/IPX4				
Класс электрозащиты, внутр./наруж.	I класс/ I класс				
Тип хладагента/заводская заправка, кг	R32/0,56	R32/0,56	R32/0,56	R32/1,03	R32/1,30
Сторона подключения электропитания	Наружный блок	Наружный блок	Наружный блок	Наружный блок	Наружный блок
Максимальная длина фреонопровода, м	20	20	20	25	25
Максимальный перепад высот, м	10	10	10	15	15
Диаметр жидкостной трубы, дюйм	1/4	1/4	1/4	1/4	1/4
Диаметр газовой трубы, дюйм	3/8	3/8	3/8	1/2	5/8
Кабель межблочный, мм²	5×1,5	5×1,5	5×1,5	5×2,5	5×2,5
Силовой кабель, мм²	3×1,5	3×2,5	3×1,5	3×2,5	3×2,5
Размеры внутр. блока (ШхВхГ), мм	792x292x201	792x292x201	792x292x201	940x316x224	1132×330×232
Размеры внутр. блока в упак. (ШхВхГ), мм	855x270x350	855x270x350	855x270x350	1010x385x310	1205×400×317
Размеры наруж. блока (ШхВхГ), мм	660x456x260	660x456x260	705x530x279	785x555x300	900×700×350
Размеры наруж. блока в упак. (ШхВхГ), мм	751x510x318	751x510x318	825x595x365	900x615x380	1020×770×430
Вес внутр. блока (нетто/брутто), кг	8,5/10,0	8,5/10,0	8,5/10,0	11,5/13,5	14,0/16,0
Вес наруж. блока (нетто/брутто), кг	22,5/24,5	22,5/24,5	22,5/24,5	28,0/31,0	39,0/43,0

Внутренние блоки RAC-I-BS25HP.D01/S, RAC-I-BS30HP.D01/S, RAC-I-BS35HP.D01/S, RAC-I-BS55HP.D01/S, RAC-I-BS70HP.D01/S

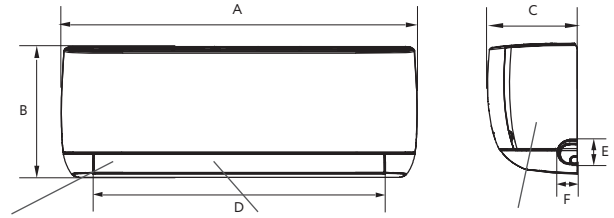

Модель 25/30/35	A	B	C	D	E	F
	792	292	201	653	55	45

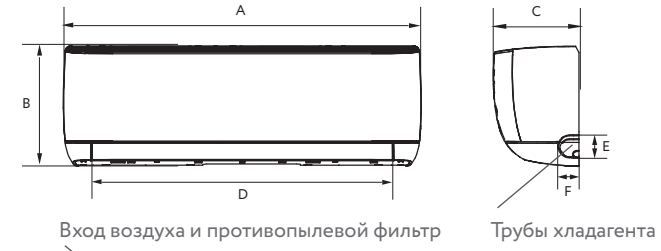

Модель 55	A	B	C	D	E	F
	940	316	224	794	60	55

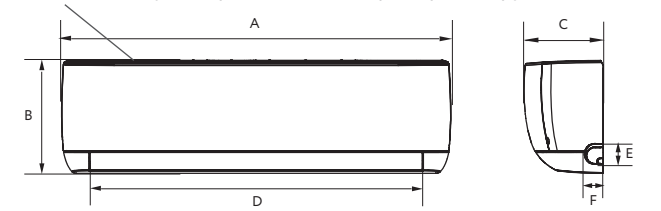

Модель 70	A	B	C	D	E	F
	1132	330	232	976	60	55

Минимальные расстояния до препятствий

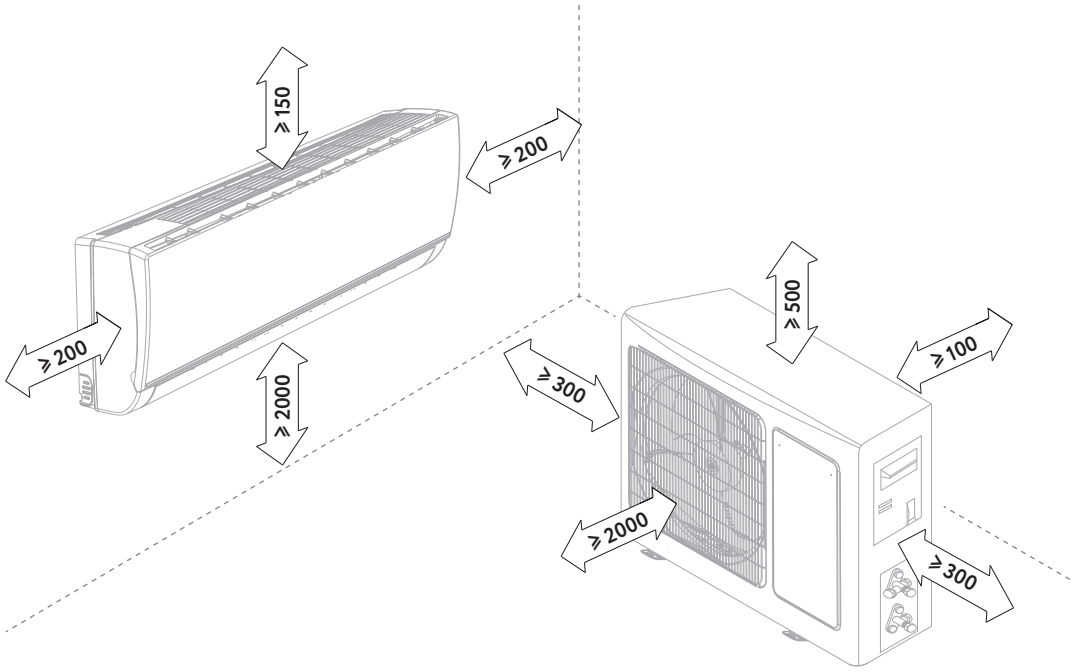

Размеры указаны в мм
Приведенные изображения блоков могут отличаться от фактических

Наружные блоки RAC-I-BS25HP.D01/U, RAC-I-BS30HP.D01/U, RAC-I-BS35HP.D01/U, RAC-I-BS55HP.D01/U, RAC-I-BS70HP.D01/U

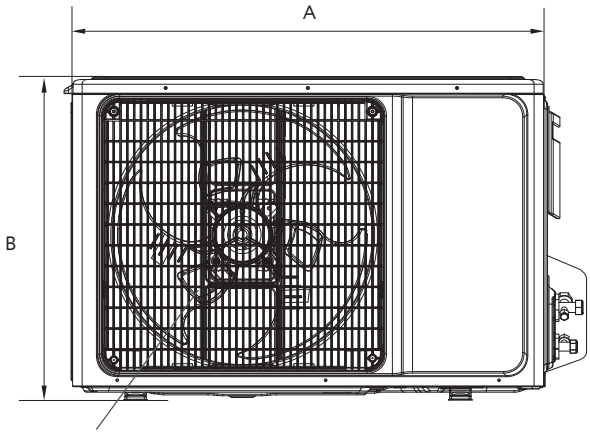

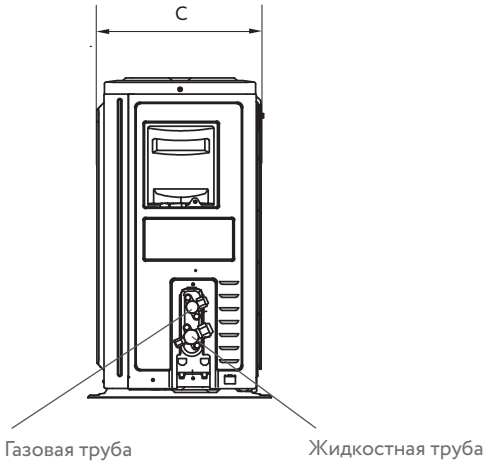

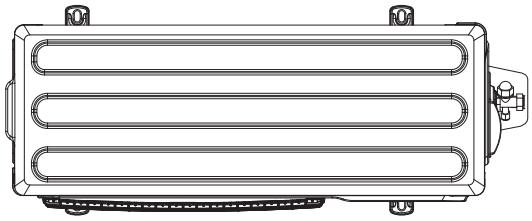

Модель	25	30	35	55	70
A	660	660	705	785	900
B	456	456	530	555	700
C	260	260	279	300	350

Схема подключения электропитания

Параметр / Индекс модели	25	30	35
Сторона подключения электропитания	Наружный блок	Наружный блок	Наружный блок
Силовой кабель	3×1,5 мм²	3×1,5 мм²	3×1,5 мм²
Межблочный кабель	5×1,5 мм²	5×1,5 мм²	5×1,5 мм²
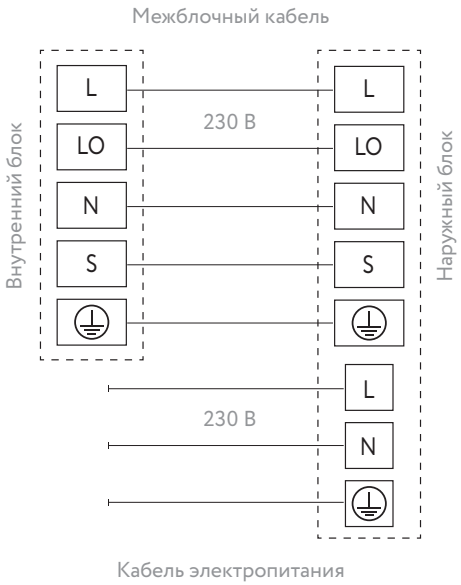
Параметр / Индекс модели	55	70
Сторона подключения электропитания	Наружный блок	Наружный блок
Силовой кабель	3×2,5 мм²	3×2,5 мм²
Межблочный кабель	5×2,5 мм²	5×2,5 мм²